第35回青森県チビッ子野球選手権大会組合せ

会場　つがる克雪ドーム
※若い番号のチームが一塁側ベンチ
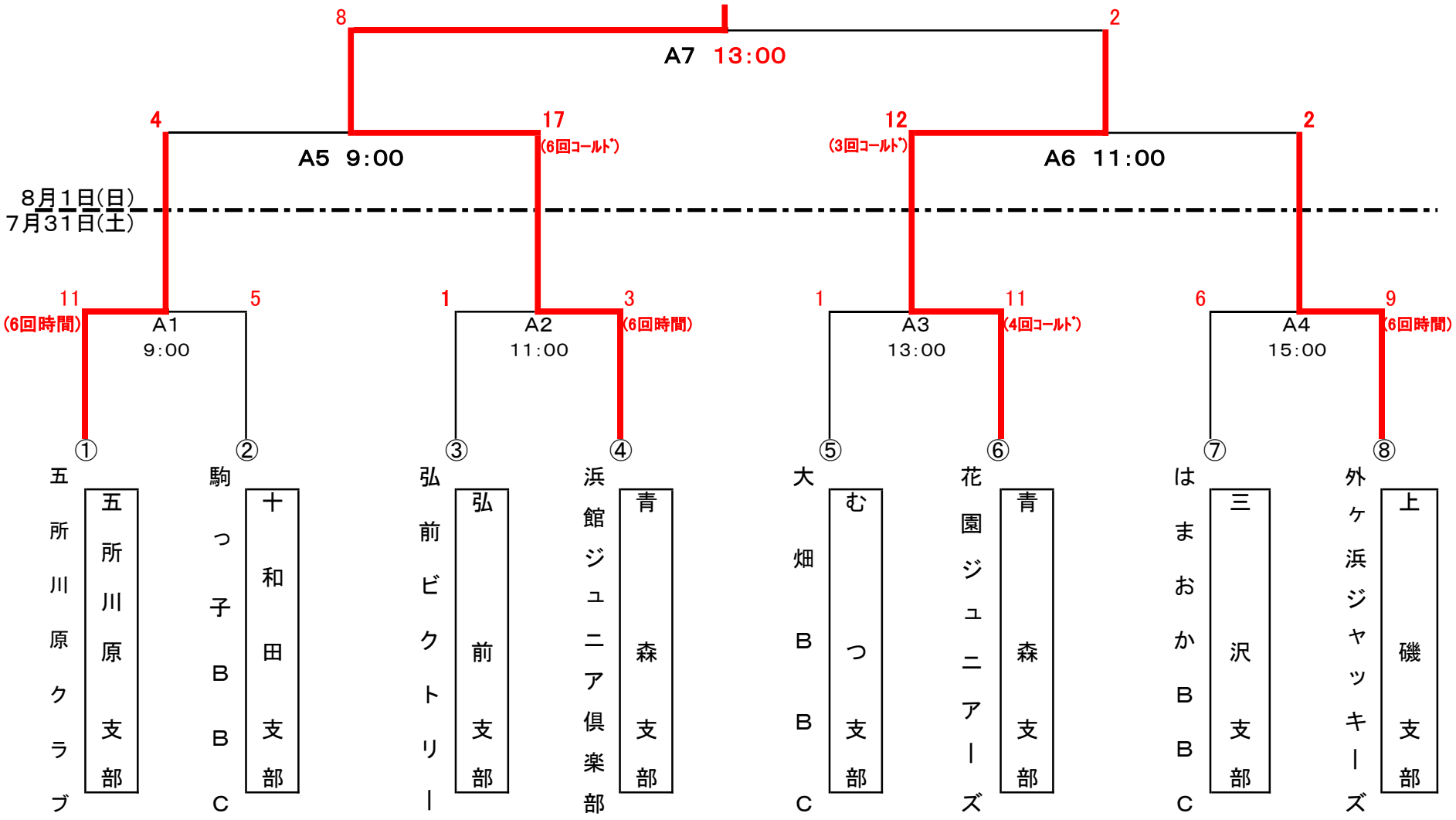
優勝　浜館ジュニア倶楽部